Edificio Genebre. Av. de Joan Carles I, 46-48
08908 L'Hospitalet de Llobregat. Barcelona (Spain)
genebre@genebre.es - www.genebre.es

ARTICULO: 2287
Purgador de boya cerrada para vapor (alta capacidad descarga)
Ball float steam trap (high discharge capacity)

Características	*Features*
1. Trampa de vapor en acero al carbono 1.0619 (WCB). **2.** Partes internas en acero inoxidable. **3.** Eliminador termostático de aire interno. **4.** Alta durabilidad y fácil mantenimiento. **5.** Aplicación: Drenaje de Líneas de Vapor **6.** Extremos bridados según EN 1092-1 PN16. **7.** DN25: Asiento simple DN40-50: Asiento doble **Condiciones de Trabajo:** Instalación horizontal (ver flecha de indicación). Ver flecha sentido de flujo. Máxima presión de Diseño del cuerpo: PN16. Presión máxima admisible (PMA) 16 bar a 120ºC. Temperatura máxima admisible (TMA): 250ºC a 12 bar. Condiciones límite de trabajo para vapor saturado: 14 bar a 200 ºC. Presión diferencial máxima: Modelo 045: ΔP max 4,5 bar Modelo 100: ΔP max 10 bar	***1.*** *Carbon steel 1.0619 (WCB) steam trap.* ***2.*** *Stainless steel internal parts.* ***3.*** *Integral automatic air venting.* ***4.*** *High durability and easy maintenance.* ***5.*** *Application: Steam pipelines drainage.* ***6.*** *Flanged ends according to EN 1092-1 PN16.* ***7.*** *DN25: Single Seat* *DN40-50: Double Seat* ***Working Conditions:*** *Horizontal installation (see the indication arrow).* *See arrow of flow direction.* *Body design conditions: PN16.* *Maximum allowable pressure (PMA): 16 bar at 120ºC.* *Maximum allowable temperature (TMA): 250ºC at 12 bar.* *Limit working conditions for saturated steam: 14 bar at 200 ºC.* *Maximum differential pressure:* *Model 045: ΔP max 4,5 bar* *Model 100: ΔP max 10 bar*

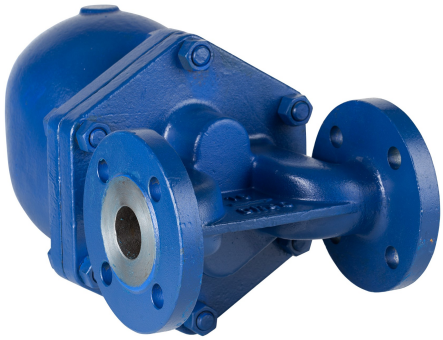

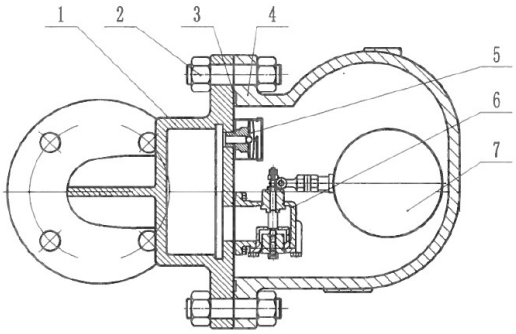

DN40-50

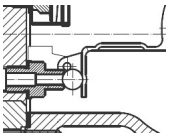

DN25

PARTES COMPONENTES – *COMPONENT PARTS:*

Nº	Nombre / *Name*	Material	Recambios / *Spare Parts*
1	Cuerpo / *Body*	Acero Carbono / *Carbon Steel* 1.0619 (WCB)	-----
2	Tornillos / *Bolts*	*A193 B7*	-----
3	Junta / *Gasket*	S.S. 304 + Grafito / *S.S. 304 + Graphite*	J2285
4	Tapa / *Cover*	Acero Carbono / *Carbon Steel* 1.0619 (WCB)	-----
5	Purgador de aire / *Air vent*	Acero Inoxidable / *Stainless steel*	P2285
6	Asiento / *Seat*	Acero Inoxidable / *Stainless steel*	-----
7	Esfera / *Ball*	Acero Inoxidable / *Stainless steel*	-----

Edificio Genebre. Av. de Joan Carles I, 46-48
08908 L'Hospitalet de Llobregat. Barcelona (Spain)
genebre@genebre.es - www.genebre.es

DIMENSIONES – *DIMENSIONS:*

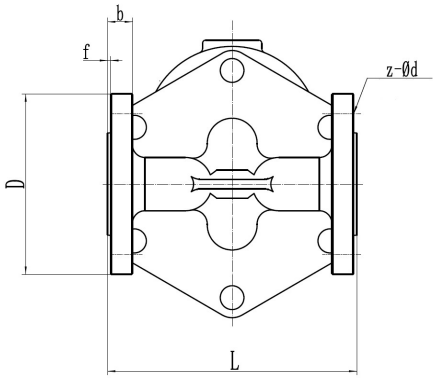

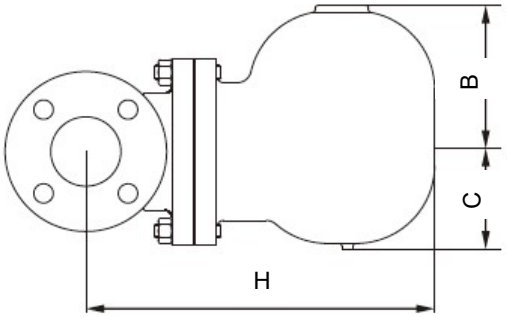

Ref.	Medida / *Size*	Dimensiones / *Dimensions*								Peso / *Weight (Kg)*
		L	D	b	f	H	B	C	z x d	
2287 06 045 2287 06 100	DN25	160	115	16	2	249	105	70	4 x 14	9,500
2287 08 045 2287 08 100	DN40	230	150	18	2	323	219	91	4 x 18	27,000
2287 09 045 2287 09 100	DN50	230	165	18	2	323	219	91	4 x 18	29,500

CAPACIDAD DE DESCARGA – *DISCHARGE CAPACITY:*

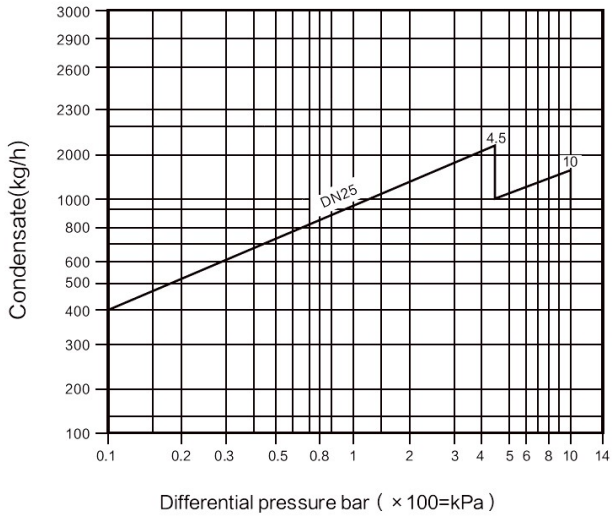

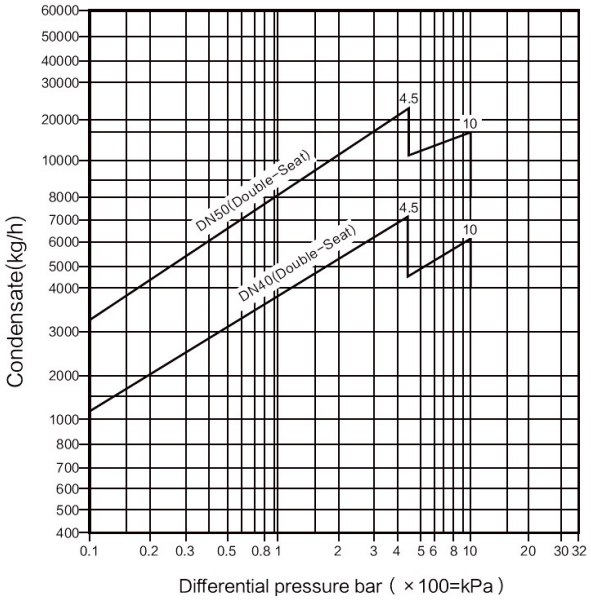

Edificio Genebre. Av. de Joan Carles I, 46-48
08908 L'Hospitalet de Llobregat. Barcelona (Spain)
genebre@genebre.es - www.genebre.es

CURVA PRESIÓN TEMPERATURA / *PRESSURE TEMPERATURE RATING*

